男子シングルス（1/2）

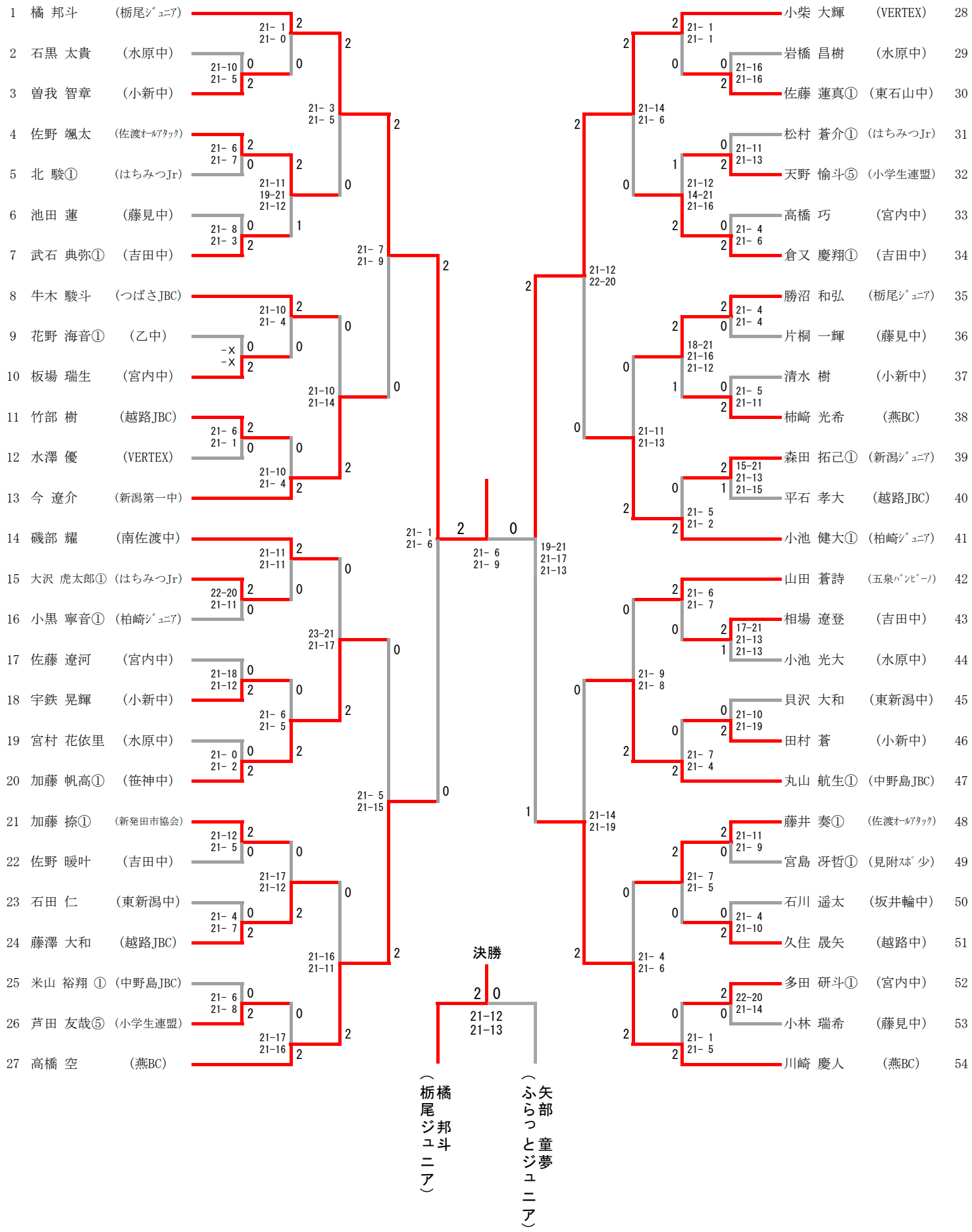
1 橘 邦斗 （栃尾ｼﾞｭﾆｱ）
2 石黒 太貴 （水原中）
3 曽我 智章 （小新中）
4 佐野 颯太 （佐渡ｵｰﾙｱﾀｯｸ）
5 北 駿① （はちみつJr）
6 池田 蓮 （藤見中）
7 武石 典弥① （吉田中）
8 牛木 駿斗 （つばさJBC）
9 花野 海音① （乙中）
10 板場 瑞生 （宮内中）
11 竹部 樹 （越路JBC）
12 水澤 優 （VERTEX）
13 今 遼介 （新潟第一中）
14 磯部 耀 （南佐渡中）
15 大沢 虎太郎① （はちみつJr）
16 小黒 寧音① （柏崎ｼﾞｭﾆｱ）
17 佐藤 遼河 （宮内中）
18 宇鉄 晃輝 （小新中）
19 宮村 花依里 （水原中）
20 加藤 帆高① （笹神中）
21 加藤 捺① （新発田市協会）
22 佐野 暖叶 （吉田中）
23 石田 仁 （東新潟中）
24 藤澤 大和 （越路JBC）
25 米山 裕翔 ① （中野島JBC）
26 芦田 友哉⑤ （小学生連盟）
27 高橋 空 （燕BC）
28 小柴 大輝 （VERTEX）
29 岩橋 昌樹 （水原中）
30 佐藤 蓮真① （東石山中）
31 松村 蒼介① （はちみつJr）
32 天野 愉斗⑤ （小学生連盟）
33 高橋 巧 （宮内中）
34 倉又 慶翔① （吉田中）
35 勝沼 和弘 （栃尾ｼﾞｭﾆｱ）
36 片桐 一輝 （藤見中）
37 清水 樹 （小新中）
38 柿崎 光希 （燕BC）
39 森田 拓己① （新潟ｼﾞｭﾆｱ）
40 平石 孝大 （越路JBC）
41 小池 健大① （柏崎ｼﾞｭﾆｱ）
42 山田 蒼詩 （五泉ﾊﾞﾝﾋﾞｰﾉ）
43 相場 遼登 （吉田中）
44 小池 光大 （水原中）
45 貝沢 大和 （東新潟中）
46 田村 蒼 （小新中）
47 丸山 航生① （中野島JBC）
48 藤井 奏① （佐渡ｵｰﾙｱﾀｯｸ）
49 宮島 冴哲① （見附ｽﾎﾟ少）
50 石川 遥太 （坂井輪中）
51 久住 晟矢 （越路中）
52 多田 研斗① （宮内中）
53 小林 瑞希 （藤見中）
54 川崎 慶人 （燕BC）
決勝
2 0
21-12
21-13
（橘 邦斗 栃尾ジュニア）
（矢部 童夢 ふらっとジュニア）

男子シングルス（2/2）

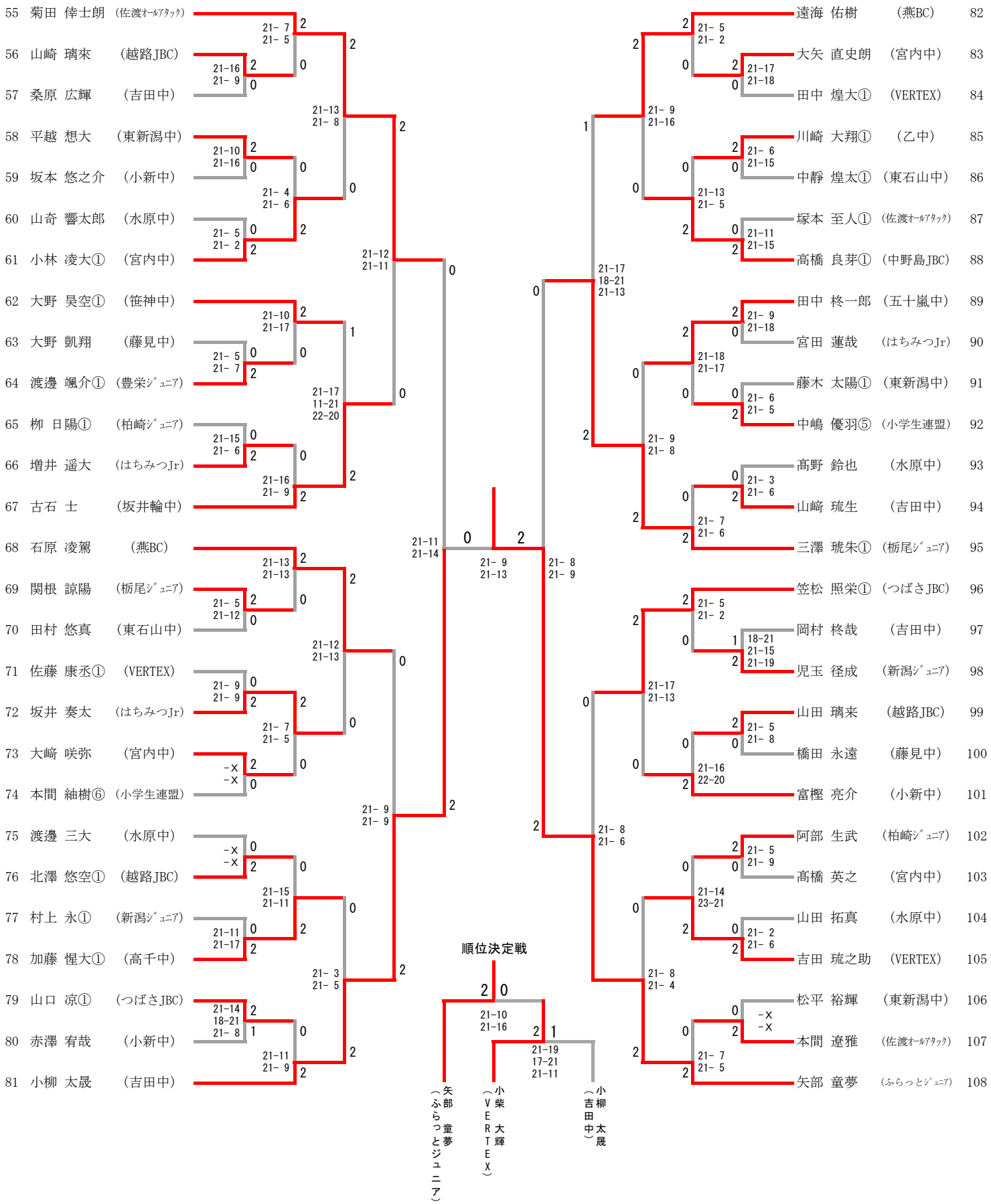
55 菊田 倖士朗 （佐渡ｵｰﾙｱﾀｯｸ）
56 山崎 璃來 （越路JBC）
57 桑原 広輝 （吉田中）
58 平越 想大 （東新潟中）
59 坂本 悠之介 （小新中）
60 山奇 響太郎 （水原中）
61 小林 凌大① （宮内中）
62 大野 昊空① （笹神中）
63 大野 凱翔 （藤見中）
64 渡邊 颯介① （豊栄ｼﾞｭﾆｱ）
65 柳 日陽① （柏崎ｼﾞｭﾆｱ）
66 増井 遥大 （はちみつJr）
67 古石 士 （坂井輪中）
68 石原 凌駕 （燕BC）
69 関根 諒陽 （栃尾ｼﾞｭﾆｱ）
70 田村 悠真 （東石山中）
71 佐藤 康丞① （VERTEX）
72 坂井 奏太 （はちみつJr）
73 大崎 咲弥 （宮内中）
74 本間 紬樹⑥ （小学生連盟）
75 渡邊 三大 （水原中）
76 北澤 悠空① （越路JBC）
77 村上 永① （新潟ｼﾞｭﾆｱ）
78 加藤 惺大① （高千中）
79 山口 涼① （つばさJBC）
80 赤澤 宥哉 （小新中）
81 小柳 太晟 （吉田中）
82 遠海 佑樹 （燕BC）
83 大矢 直史朗 （宮内中）
84 田中 煌大① （VERTEX）
85 川崎 大翔① （乙中）
86 中靜 煌太① （東石山中）
87 塚本 至人① （佐渡ｵｰﾙｱﾀｯｸ）
88 高橋 良芽① （中野島JBC）
89 田中 柊一郎 （五十嵐中）
90 宮田 蓮哉 （はちみつJr）
91 藤木 太陽① （東新潟中）
92 中嶋 優羽⑤ （小学生連盟）
93 髙野 鈴也 （水原中）
94 山崎 琉生 （吉田中）
95 三澤 琥朱① （栃尾ｼﾞｭﾆｱ）
96 笠松 照栄① （つばさJBC）
97 岡村 柊哉 （吉田中）
98 児玉 径成 （新潟ｼﾞｭﾆｱ）
99 山田 璃来 （越路JBC）
100 橋田 永遠 （藤見中）
101 富樫 亮介 （小新中）
102 阿部 生武 （柏崎ｼﾞｭﾆｱ）
103 髙橋 英之 （宮内中）
104 山田 拓真 （水原中）
105 吉田 琉之助 （VERTEX）
106 松平 裕輝 （東新潟中）
107 本間 遼雅 （佐渡ｵｰﾙｱﾀｯｸ）
108 矢部 童夢 （ふらっとｼﾞｭﾆｱ）
順位決定戦
21-10 21-16
21-19 17-21 21-11
（矢部 童夢 ふらっとジュニア）
（小柴 大輝 VERTEX）
（小柳 太晟 吉田中）

女子シングルス（1/2）

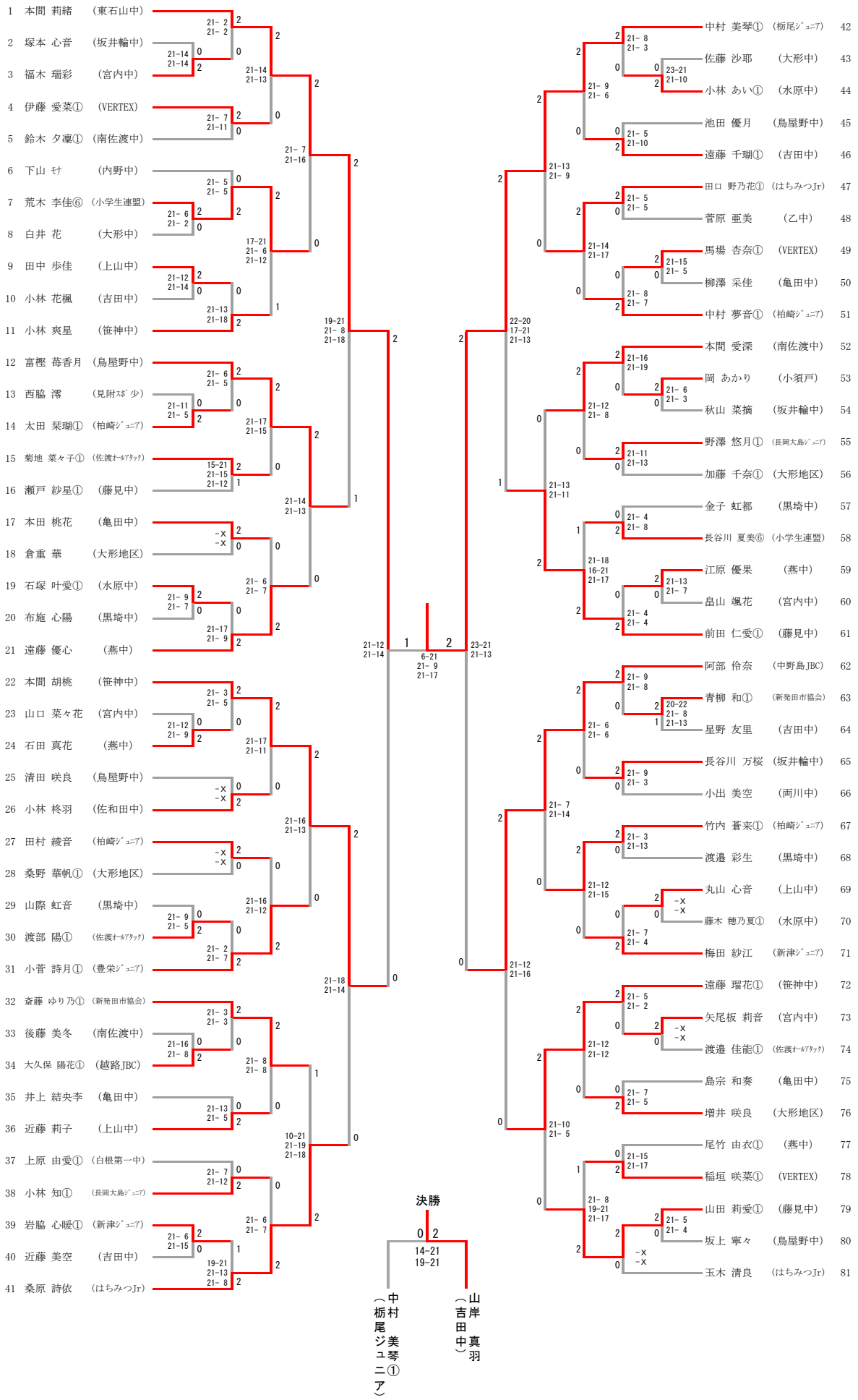
1 本間 莉緒 （東石山中）
2 塚本 心音 （坂井輪中）
3 福木 瑞彩 （宮内中）
4 伊藤 愛菜① （VERTEX）
5 鈴木 夕凜① （南佐渡中）
6 下山 ﾓｴ （内野中）
7 荒木 李佳⑥ （小学生連盟）
8 白井 花 （大形中）
9 田中 歩佳 （上山中）
10 小林 花楓 （吉田中）
11 小林 爽星 （笹神中）
12 富樫 苺香月 （鳥屋野中）
13 西脇 澪 （見附ｽﾎﾟ少）
14 太田 栞瑚① （柏崎ｼﾞｭﾆｱ）
15 菊地 菜々子① （佐渡ｵｰﾙｱﾀｯｸ）
16 瀬戸 紗星① （藤見中）
17 本田 桃花 （亀田中）
18 倉重 華 （大形地区）
19 石塚 叶愛① （水原中）
20 布施 心陽 （黒埼中）
21 遠藤 優心 （燕中）
22 本間 胡桃 （笹神中）
23 山口 菜々花 （宮内中）
24 石田 真花 （燕中）
25 清田 咲良 （鳥屋野中）
26 小林 柊羽 （佐和田中）
27 田村 綾音 （柏崎ｼﾞｭﾆｱ）
28 桑野 華帆① （大形地区）
29 山際 虹音 （黒埼中）
30 渡部 陽① （佐渡ｵｰﾙｱﾀｯｸ）
31 小菅 詩月① （豊栄ｼﾞｭﾆｱ）
32 斎藤 ゆり乃① （新発田市協会）
33 後藤 美冬 （南佐渡中）
34 大久保 陽花① （越路JBC）
35 井上 結央李 （亀田中）
36 近藤 莉子 （上山中）
37 上原 由愛① （白根第一中）
38 小林 知① （長岡大島ｼﾞｭﾆｱ）
39 岩脇 心暖① （新津ｼﾞｭﾆｱ）
40 近藤 美空 （吉田中）
41 桑原 詩依 （はちみつJr）
42 中村 美琴① （栃尾ｼﾞｭﾆｱ）
43 佐藤 沙耶 （大形中）
44 小林 あい① （水原中）
45 池田 優月 （鳥屋野中）
46 遠藤 千瑚① （吉田中）
47 田口 野乃花① （はちみつJr）
48 菅原 亜美 （乙中）
49 馬場 杏奈① （VERTEX）
50 柳澤 采佳 （亀田中）
51 中村 夢音① （柏崎ｼﾞｭﾆｱ）
52 本間 愛深 （南佐渡中）
53 岡 あかり （小須戸）
54 秋山 菜摘 （坂井輪中）
55 野澤 悠月① （長岡大島ｼﾞｭﾆｱ）
56 加藤 千奈① （大形地区）
57 金子 虹都 （黒埼中）
58 長谷川 夏美⑥ （小学生連盟）
59 江原 優果 （燕中）
60 畠山 颯花 （宮内中）
61 前田 仁愛① （藤見中）
62 阿部 伶奈 （中野島JBC）
63 青柳 和① （新発田市協会）
64 星野 友里 （吉田中）
65 長谷川 万桜 （坂井輪中）
66 小出 美空 （両川中）
67 竹内 蒼来① （柏崎ｼﾞｭﾆｱ）
68 渡邉 彩生 （黒埼中）
69 丸山 心音 （上山中）
70 藤木 穂乃夏① （水原中）
71 梅田 紗江 （新津ｼﾞｭﾆｱ）
72 遠藤 瑠花① （笹神中）
73 矢尾板 莉音 （宮内中）
74 渡邉 佳能① （佐渡ｵｰﾙｱﾀｯｸ）
75 島宗 和奏 （亀田中）
76 増井 咲良 （大形地区）
77 尾竹 由衣① （燕中）
78 稲垣 咲菜① （VERTEX）
79 山田 莉愛① （藤見中）
80 坂上 寧々 （鳥屋野中）
81 玉木 清良 （はちみつJr）
決勝
中村 美琴①（栃尾ジュニア）
山岸 真羽（吉田中）

女子シングルス（2/2）

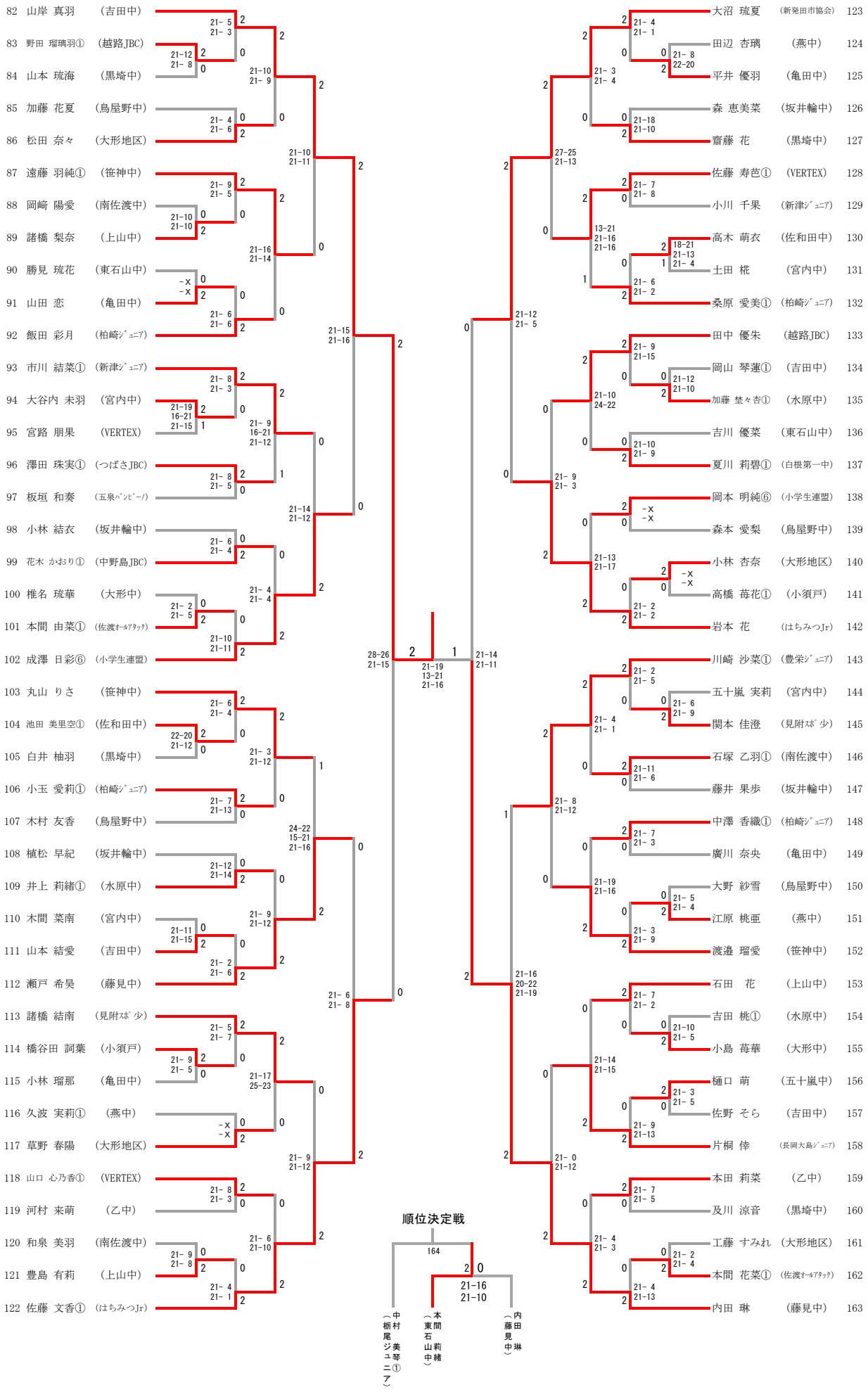

※164は対戦済のため実施せず。